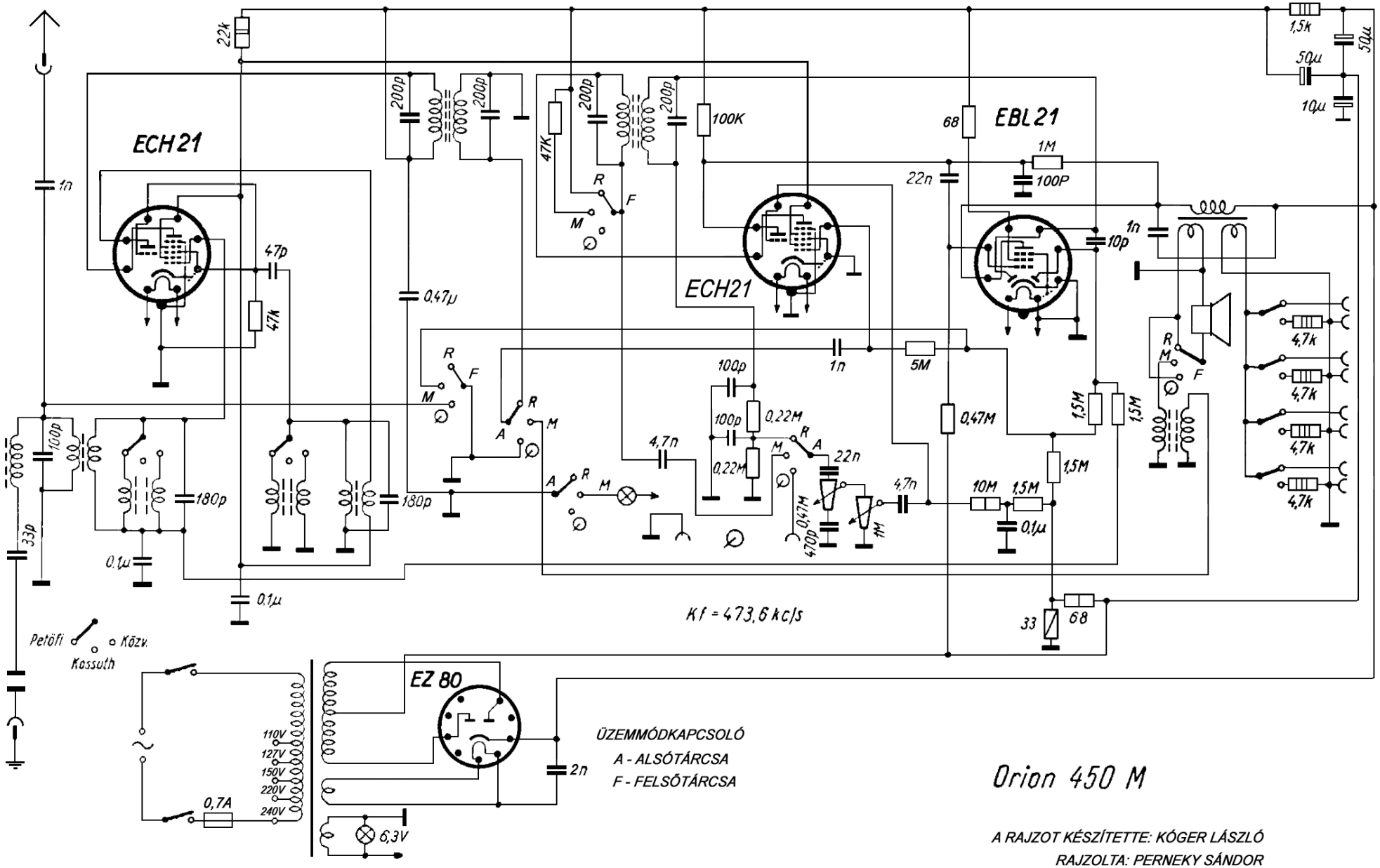

Orion 450 M

A RAJZOT KÉSZÍTETTE: KÓGER LÁSZLÓ
RAJZOLTA: PERNEKY SÁNDOR